Lampe à suspension

CORTINA

BY Hugo Silva & Joana Santos

REF. 63 *petite*
REF. 64 *grande*

Matériaux
Liège foncé aggloméré et tôle (fer, cuivre ou laiton)

Finitions
Liège fini avec un revêtement aqueux incolore avec des propriétés de répulsion à l'eau, à l'huile, aux taches et à la saleté, haute résistance aux rayons UV et au vieillissement. Métal fini avec du cuivre.

Lampe
LED de 30 watts. Tension d'alimentation 230V ± 15%. Température de couleur en "cold white" (4000 K) ou "warm white"(3000K). Éclairage LED de haute qualité avec des économies d'énergie allant jusqu'à 80% et une durée de vie de plus de 60 000 h (plus de 20 ans).

Câble
Corde en textile "cold white" ou textile "grumpy black" avec L150 cm.

Personnalisation
Convenue avec le client.

Description
CORTINA est une lampe à suspension qui joue avec la lumière comme un rideau délicat. La forme est formée par un bloc de liège qui évoque un morceau de terre en lévitation. La tôle, avec ses surfaces réfléchissantes, met en valeur la lumière et forme un contraste parfait avec l'aspect chaleureux du liège naturel. CORTINA valorise la lumière, la terre et la nature, transportant le jardin de l'extérieur vers l'intérieur.

Bureau
+351 926 874 561
contact@dam.pt

Presse
+351 920 401 918
press@dam.pt

www.dam.pt
copyright © DAM Brand
Portugal, 2021

Smile with us :)

DIMENSIONS

CORTINA grande

REF. 64

Emballage

L16 x P104 x H20 cm

Poids brut *2.1 kg*

Unité par paquet *1 uni*

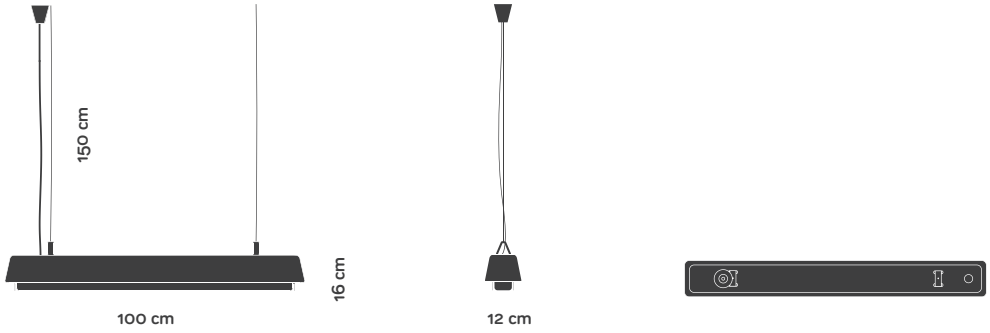

CORTINA petite

REF. 63

Emballage

L16 x P54 x H20 cm

Poids brut *1.1 kg*

Unité par paquet *1 uni*

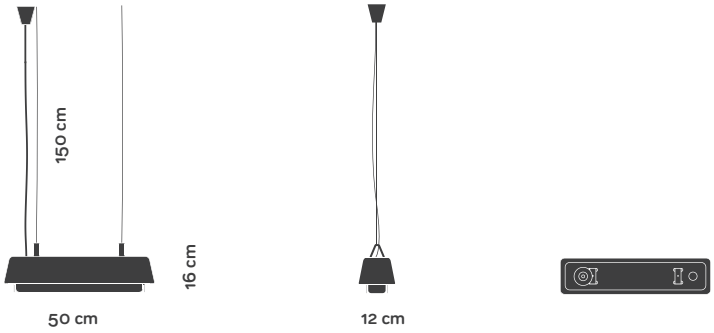

Bureau
+351 926 874 561
contact@dam.pt

Presse
+351 920 401 918
press@dam.pt

www.dam.pt
copyright © DAM Brand
Portugal, 2021

Smile with us :)

MATÉRIAUX

LIÈGE AGGLOMÉRÉ

Haute performance en isolation thermique et acoustique. Résistant à l'usure et aux chocs. Retardateur de flamme. Revêtement aqueux incolore avec hydrofugation, taches et haute résistance aux rayons UV.

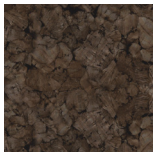

Liège Foncé
Incolore

TÔLE DE FER

Caractérisée par la dureté et la résistance. Peint avec un revêtement en poudre résistant aux rayures et à l'usure.

AV1
Cold White

BV10
Dry Yellow

BV19
Soft Green

TÔLE DE CUIVRE

Caractérisée par la dureté et la résistance. Finition polie.

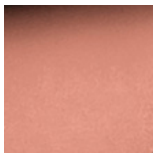

BV21
Clean Copper

TÔLE DE LAITON

Caractérisée par la dureté et la résistance. Finition polie.

BV22
Antique Gold

NOTES

D'autres options de finition sont possibles avec une analyse au cas par cas.
Les échantillons de finition sont représentatifs et ne sont pas une combinaison exacte de couleur et de teinte.

Bureau
+351 926 874 561
contact@dam.pt

Presse
+351 920 401 918
press@dam.pt

www.dam.pt
copyright © DAM Brand
Portugal, 2021

Smile with us :)