Candeeiro de teto

CORTINA

BY Hugo Silva & Joana Santos

REF. 63 *pequeno*
REF. 64 *grande*

Materiais
Aglomerado de cortiça negra e chapa de metal - ferro, cobre ou latão.

Acabamentos
Cortiça acabada com revestimento aquoso incolor com caracteristicas de repelência à água, óleo, manchas e sujidade, bem como alta resistência aos raios UV e ao envelhecimento. Chapa de metal com acabamento de cor.

Lâmpada
15 Watt LED. Voltagem 230V ±15%. Temperatura de cor em 'cold white' (4000K) ou em 'warm white' (3000K). Lâmpada LED de elevada qualidade e com economia de energia até 80% e vida útil acima das 60.000h (mais de 20 anos).

Cabo elétrico
Cabo elétrico de cordão têxtil na cor 'cold white' ou 'grumpy black' com 150 cm de comprimento.

Personalização
Definido com o cliente.

Descrição
Cortina é um candeeiro pendente que joga com a luz como uma cortina delicada. A forma é construída a partir de um bloco de cortiça que evoca um pedaço de terra a levitar. A chapa de metal com as suas superfícies refletoras valoriza a luz e forma um contraste perfeito com o aspeto quente da cortiça natural. Assim, o candeeiro Cortina valoriza a luz, a terra e a natureza, trazendo o jardim exterior para os espaços interiores.

Escritório
+351 926 874 561
contact@dam.pt

Imprensa
+351 920 401 918
press@dam.pt

www.dam.pt
copyright © DAM Brand
Portugal, 2021

Smile with us :)

DIMENSÕES

CORTINA grande

REF. 64

Embalagem

C104 x L16 x A20 cm

Peso bruto *2,5 kg*

Uni. por emb. *1 pc*

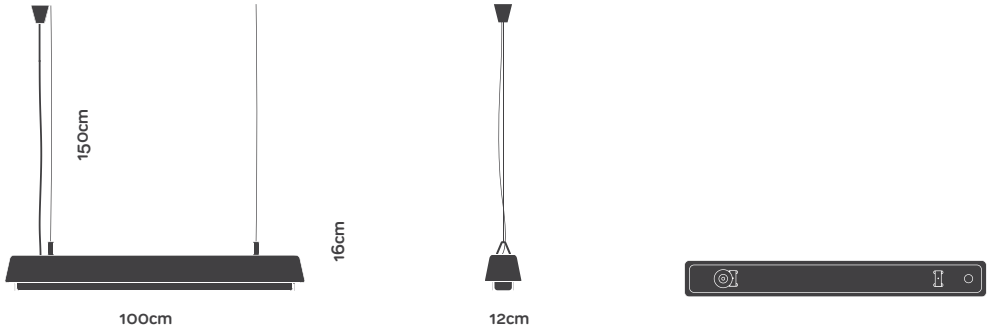

CORTINA pequeno

REF. 63

Embalagem

C54 x L16 x A20 cm

Peso bruto *1,4 kg*

Uni. por emb. *1 pc*

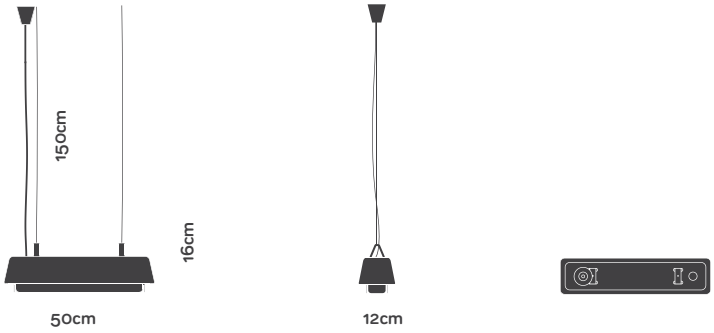

Escritório
+351 926 874 561
contact@dam.pt

Imprensa
+351 920 401 918
press@dam.pt

www.dam.pt
copyright © DAM Brand
Portugal, 2021

Smile with us :)

MATERIAIS

AGLOMERADO DE CORTIÇA

Alto desempenho no isolamento térmico e acústico. Resistente ao desgaste e impacto. Retardante de fogo. Acabamento com revestimento aquoso incolor com propriedades de repelência à água, manchas e alta resistência aos raios UV.

Cortiça negra
Incolor

CHAPA DE FERRO

As suas características são dureza e resistência. A chapa é acabada com uma pintura colorida a pó resistente a riscos e ao desgaste.

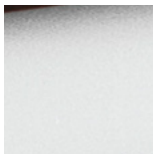

AV1
Cold White

BV10
Dry Yellow

BV19
Soft Green

CHAPA DE COBRE

As suas características são dureza e resistência. Acabamento polido.

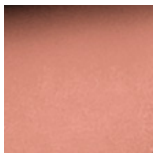

BV21
Clean Copper

CHAPA DE LATÃO

As suas características são dureza e resistência. Acabamento polido.

BV22
Antique Gold

NOTAS

Outras opções de acabamento são possíveis, caso a caso.
Amostras de acabamentos são representativas e não correspondem exatamente a cor e tonalidade.

Escritório
+351 926 874 561
contact@dam.pt

Imprensa
+351 920 401 918
press@dam.pt

www.dam.pt
copyright © DAM Brand
Portugal, 2021

Smile with us :)